DK9QF / Stand 1-2018

Blockschaltbild DBØUG-FM und -DMR

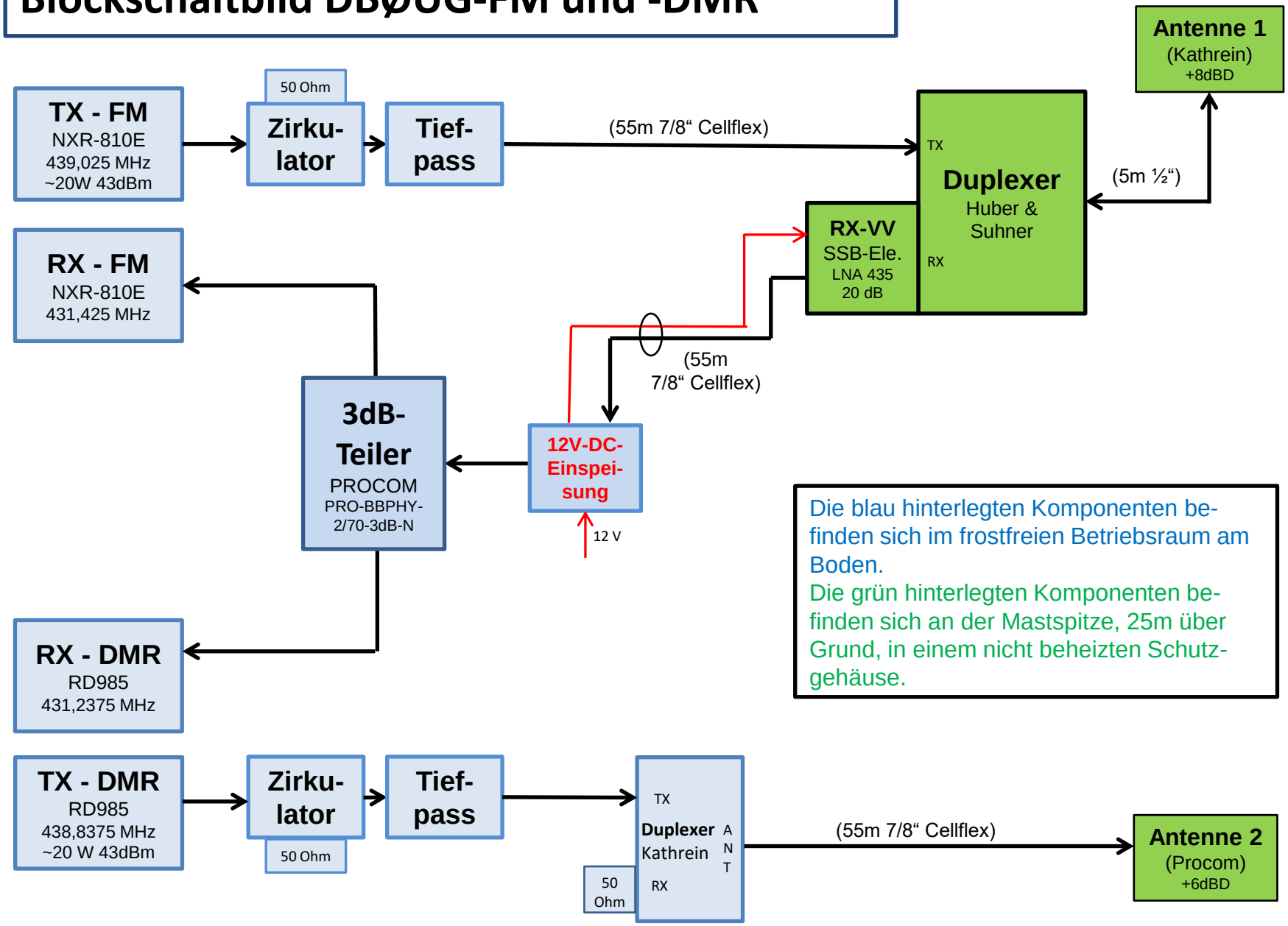

Die blau hinterlegten Komponenten befinden sich im frostfreien Betriebsraum am Boden.
Die grün hinterlegten Komponenten befinden sich an der Mastspitze, 25m über Grund, in einem nicht beheizten Schutzgehäuse.